Electrolux PROFESSIONAL

Serveringsvagnar
Korgvagn, Låg, Med Toppskiva

Produkt #

Modell #

Namn #

SIS #

AIA #

361246 (DRT4T)

Korgvagn. Låg typ. RFR. 4 diskkorgar 500x500mm. Med toppskiva.

Kort specifikation

Pos.

Korgvagn med 4 hyllplan och toppskiva, för transport och stackning av diskkorgar.

Tillverkad i rostfritt stål (AISI 304)
Hyllplanens vulst håller diskkorgarna på plats
4 st hjul (25mm) varav 2 med bromsar
Passar till 4 diskkorgar på 500x500 mm

Huvudfunktioner

- Ram i 25 mm rör, helsvetsad.
- L-formade skenor, som går upp i ändarna.
- Designad för transport av 500x500 mm diskkorgar.
- Handtaget är en förlängning av den lastbärande ramen.
- 4 svängbara hjul med 125 mm diameter (varav 2 med broms) och stötfångare i plast.

Konstruktion

- Helt i rostfritt stål (304 AISI).

Serveringsvagnar
Korgvagn, Låg, Med Toppskiva

Front

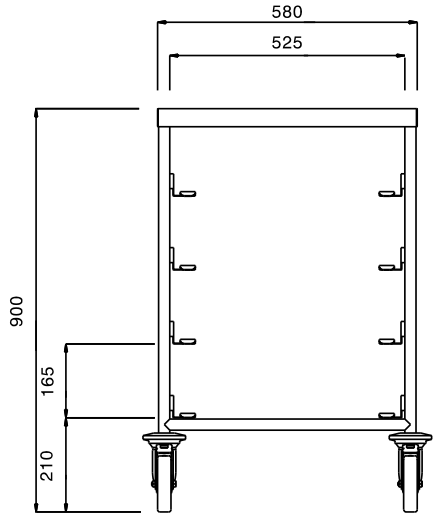

Sida

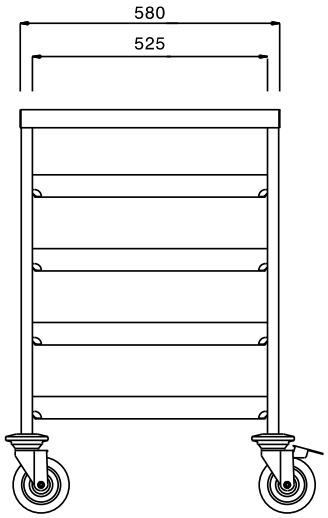

Topp

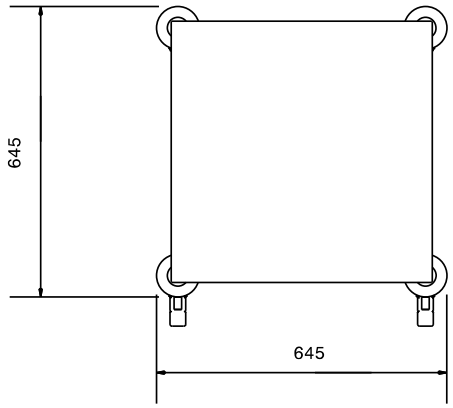

Viktig information

Yttermått, bredd	
361246 (DRT4T)	645 mm
Yttermått, djup	645 mm
Yttermått, höjd	900 mm
Hjulmaterial:	Galvaniserad
Hjuldiameter:	Ø 125
Nettovikt:	20 kg

Företaget förbehåller sig rätten att göra ändringar i de produkter utan föregående meddelande.